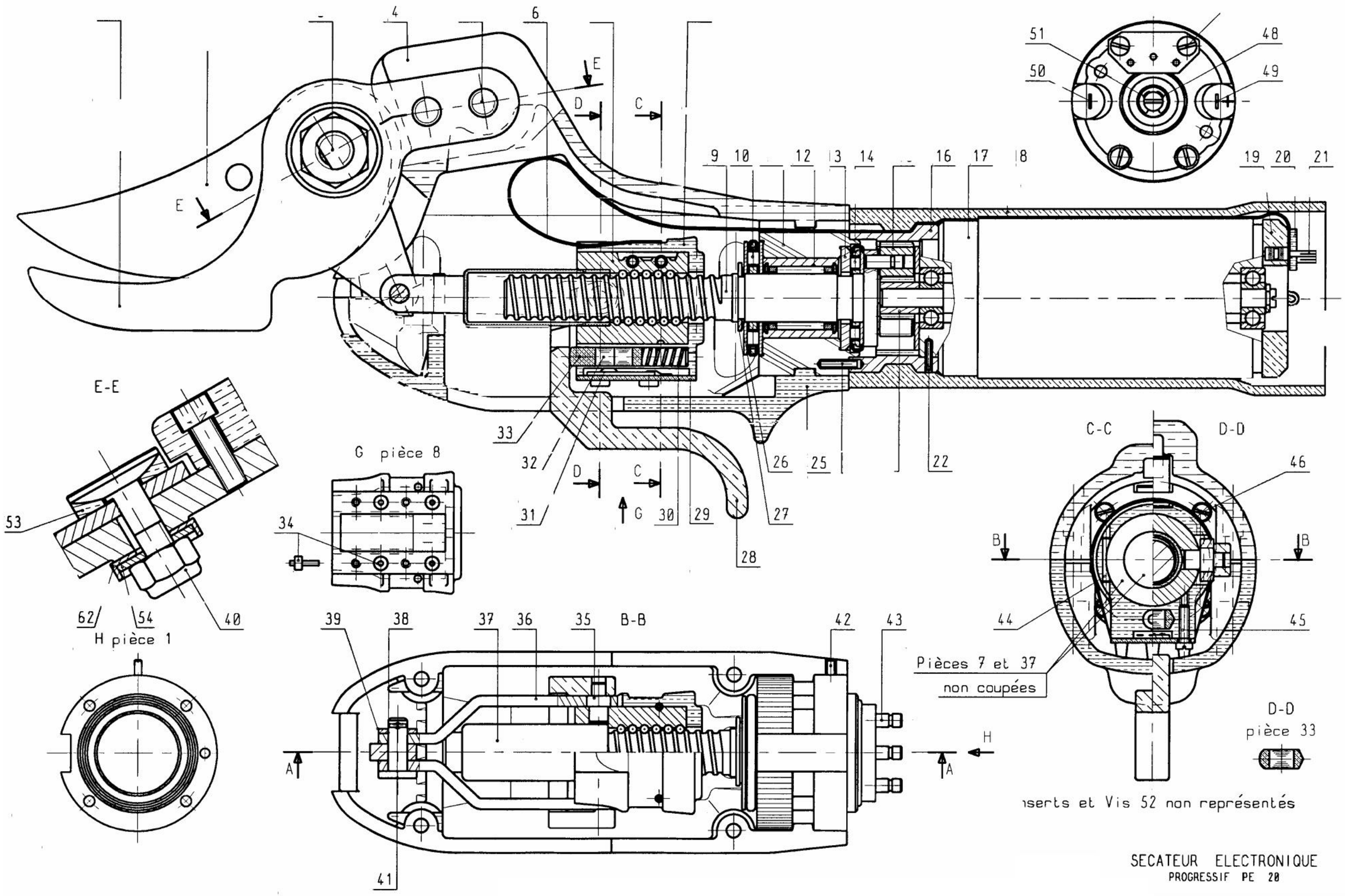
E-E
G pièce 8
H pièce 1
B-B
C-C
D-D
D-D
pièce 33
Pièces 7 et 37
non coupées
inserts et Vis 52 non représentés
SECATEUR ELECTRONIQUE
PROGRESSIF PE 20